Газовая горелка **VECTRON G 5 Modulo**

Описание

- Наддувная горелка класса 3 с низкими выбросами NOx плавно-двухступенчатая с электронным регулированием мощности.
- Виды топлива: природный газ, низшая теплотворная способность 8,83...10,53 кВт·ч/м³; пропан, низшая теплотворная способность 25,89 кВт·ч/м³.
- Максимальная тепловая мощность: 900 и 1 200 кВт.
- Отношение минимальной/максимальной мощности: 1/4.
- Технология электронного регулирования соотношения газа/воздуха.
- Три варианта длины головки.
- Кубическая конструкция обеспечивает:
  - удобный доступ;
  - максимальную компактность, минимальный вес;
  - простое техническое обслуживание;
  - небольшое количество инструмента и комплектующих;
  - сохранение регулировок головки горелки.
- Умеренная вентиляция и снижение энергопотребления.
- Закрытие воздушной заслонки при прекращении работы горелки.
- Газовая магистраль, собранная и протестированная на заводе на прочность и электробезопасность.
- Комплект электрического оборудования для корпуса горелки с системой MDE2 и экраном.
- Трехфазное напряжение питания.
- Класс защиты IP 21.
- Максимальная рабочая температура 50°C.

- Соответствует стандартам EN 676 и Европейским директивам, таким как:
  - по газовому оборудованию 2009/142/EC
  - по электромагнитной совместимости 2004/108/EC
  - по низковольтному оборудованию 2006/95/EC
  - на к.п.д. водогрейных котлов 92/42/EEC

Комплект поставки

Горелка поставляемая в трех упаковках, содержащих:
- корпус горелки: элементы крепления к котлу,электросхему с электрической диаграммой, список компонентов и запчастей, инструкцию по устанвке;
- головку сгорания;
- газовую арматуру.

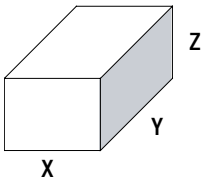

Компоненты		Размеры (мм) X	Y	Z	Вес брутто (кг)
Корпус горелки **BB**	VG 5.950 M	800	600	850	56
	VG 5.1200 M	800	600	850	56
Головка горелки **CH**	KN	780	265	280	12,3
	KL	1 010	265	280	14,4
	KM	1 010	265	280	13,4
Газовая рампа **GT**	s65-DN65/TC	670	550	380	33
	d65-DN65/TC	670	550	380	22
	d2"-Rp2"/TC	670	550	380	21
	d1"1/2-Rp2"/TC	670	550	380	12

Размеры (мм)

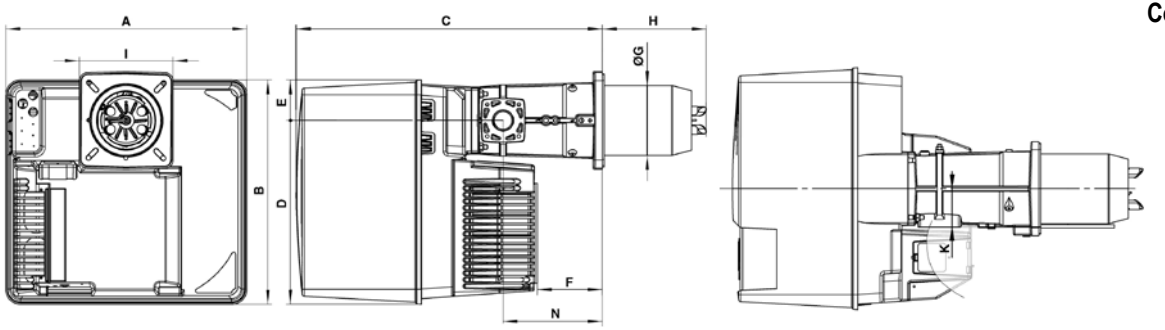

Соединительный фланец

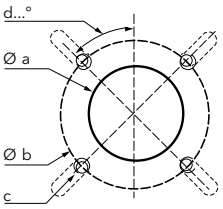

A	B	C	D	E	F	ØG	H			I	K	N
581	549	752	450	99	164	170	KN 215	KM 325	KL 435	230 x 238	89	244

Øa (мм)	b (мм)	c	d
195	220-260	M10	45°

Газовая рампа "**d**":

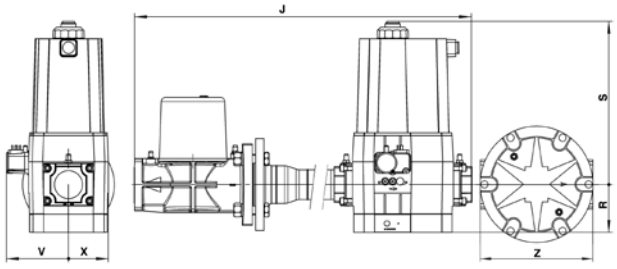

	J	R	S	V	X	Z
d65-DN65/TC	820	183	245	110	98	320
d2"-Rp2"/TC	740	96	330	125	81	
d1"1/2-Rp2"/TC	662	80	185	102	57	
d3/4"-Rp1"1/4/TC	662	80	185	102	57	

Серия: **VG 5.950 M, VG 5.1200 M**
160 ... 1 200 кВт
плавно-двухступенчатые с электронным регулированием мощности с низкими выбросами NOx

Диапазон мощности

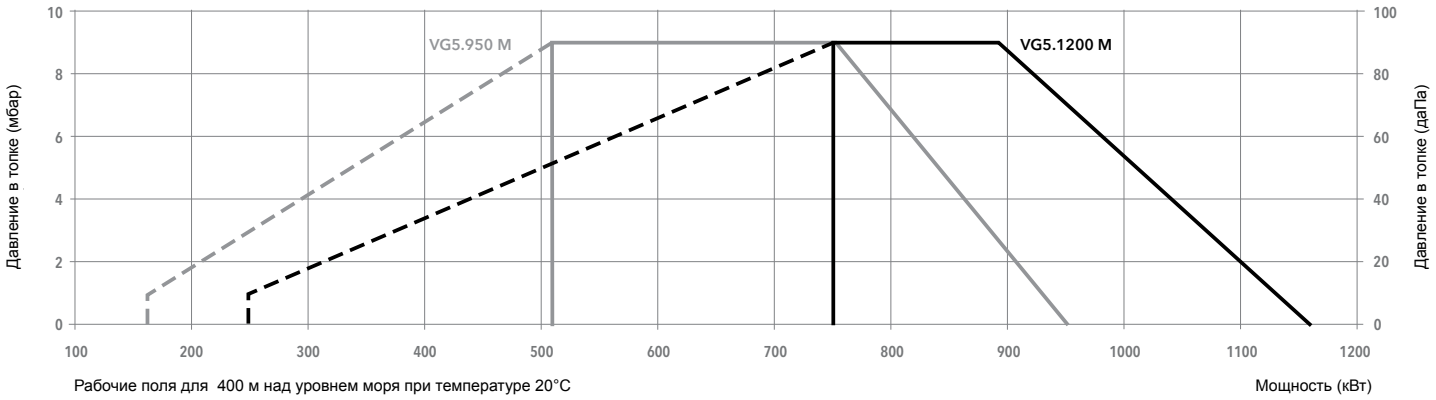

Характеристики и оборудование

Тип		VG 5.950 M /TC			VG 5.1200 M /TC		
Рабочий диапазон		(160) 510 - 900 кВт			(160) 750 - 1 200 кВт		
Давление газа		20 - 300 мбар					
Шкаф управления / детектор пламени		BT3... / ионизационный					
Характеристики электродвигателя вентилятора		230/400 В - 50 Гц - 1,5 кВт			230/400 В - 50 Гц - 1,5 кВт		
Потребление электроэнергии		1 750 Вт			2 100 Вт		
Уровень шума (LpA)		77 дБ(A)			77 дБ(A)		
Сертификат CE		0085 CN 0192					
Длина головки		KN	KL	KM	KN	KL	KM
Полный код горелки	d65-DN65/TC	3 833 996	3 833 997	3 833 998	3 834 002	3 834 003	3 834 004
	d2"-Rp2"/TC	3 833 803	3 833 804	3 833 805	3 834 809	3 834 810	3 834 811
	d1"1/2-Rp2"/TC	3 833 800	3 833 801	3 833 802	3 833 806	3 834 807	3 834 808
	d3/4"-Rp1"1/4/TC	3 834 099	3 834 100	3 834 101	3 834 102	3 834 103	3 834 104

Опции

Фланец для крепления на дверь котла CP4	13 018 499
Комплект для подключения внешнего воздухозаборника RG3 (Ø 250 мм)	13 001 567
Контроллер нагрузки RJ316 (с погружным датчиком температуры воды)	3 833 950
Контроллер нагрузки RJ316 (с накладным датчиком температуры воды)	3 833 951
Штекер для соединения с котлом 7 контактный (1 штука)	13 016 494
Штекер для соединения с котлом 7+4 контактный (1 комлект)	13 016 496